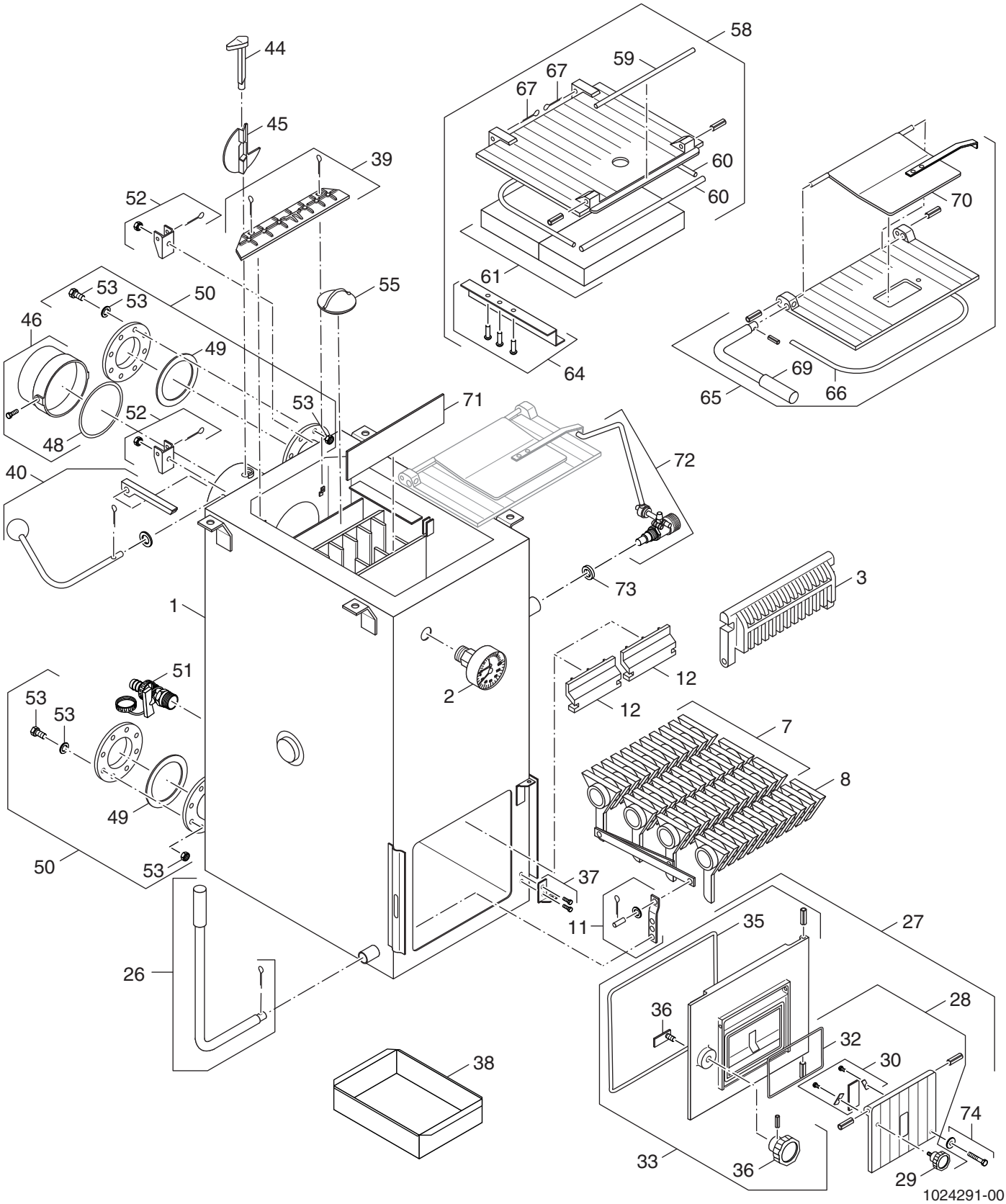

1024291-00
6 720 904 510.aa.Rh